009/03.13

BARTHAU ANHÄNGERBAU

Baugewerbe-Anhänger

TOPZURR® Anhänger

Qualität zum fairen Preis

100.000 der Beweis

Bauhelfer gesucht?

bei uns gefunden

- MT
- GTA / GTB
- DK / DG
- ASB

Tolles Programm
... für den Profi
... rund um den Bau

Wir sind zertifiziert nach DIN EN ISO 9001

Dreiseitenkipper DK/DG 2002 bis 3502

Kipplagerverriegelung vorne und hinten, mit starker Kugel und robuster Kugelpfanne. Dadurch ist ein sicheres und genaues Einrasten der Brücke gewährleistet. Durch die verschiedenen Steckbolzen und diagonale Montage der passenden Kipplager ergibt sich eine **Überkreuzsicherung**, so dass ein irrtümliches Beschädigen der Kippbrücke durch falsch eingesteckte Steckbolzen ausgeschlossen wird.

Eckrungen **gesteckt/abnehmbar.** Aufbaumöglichkeit für Dachgestelle, Laubgitter, Aufsätze, Hochgalerien usw.

Serienmäßig mit **patentierter** Ladungssicherung ***TOPZURR® 21*** An beiden Längsseiten ist der Boden mit einem Zurrprofil eingefaßt. Das Zurrprofil ist mit Bohrungen versehen und es können alle **10cm Gurthaken fixiert** werden.

In der **Gurthakenhalterung** vorne am Rahmen werden die mitgelieferten Gurthaken für die **patentierte** Ladungssicherung ***TOPZURR® 21*** aufbewahrt.

Bodenfläche aus langlebiger, **durchgehend geschlossener,** rutschhemmender **21 mm Siebdruck-Multiplex-Platte, wasserfest** verleimt und kunststoffbeschichtet.
Auf Wunsch glatter Bodenbelag aus verzinktem Stahlblech damit Schüttgüter besser rutschen.

Bordwände aus hochwertigem **25 mm eloxiertem Aluminium-Hohlprofil, 4seitig abklappbar und werkzeuglos abnehmbar.** Stabile **Winkelhebelverschlüsse.** Als Plattformanhänger auch einsetzbar für das BARTHAU-Transportwechselsystem.

Großdimensionierter **4stufiger** Kippzylinder, großer Kippwinkel.

Stabiler, **vollkommen geschraubter** Brückenrahmen mit **massiven Quer-unterzügen** für problemloses Abkippen der Ladung nach allen 3 Seiten.

Kipperstütze für Reparaturfall vorgeschrieben.

Hinten Pendelbordwand mit **Zentralverriegelung.**

Hebel für Betätigung der **Zentralverriegelung.**

Schweres Stützrad, automatisch umklappbar, platzsparend in den **V-Zugholmen** montiert.

Beleuchtungseinheit geschützt angebracht. Mit Nebelschlußleuchte und **Rückfahrscheinwerfer.** Lichtanschluß **13poliger Eurostecker.**

Auflaufbremse mit **Rückfahrautomatik**, V-Deichsel.

Große Rad/Reifenkombination, generell fabrikneue Reifen von **Markenherstellern**, keine runderneuerten. **Hohe Tragfähigkeit.** Felgen mit **5-Loch-Radanschluß.**

Unterlegkeile aus **Kunststoff** ab 800 kg serienmäßig.

Hydraulische Kippeinrichtung mit leicht bedienbarer Handpumpe mit großem Ölvorratsbehälter.

Hubbegrenzungsventil für Kippzylinder.

Leitungsbruchsicherung in die Hydraulikleitung eingebaut.

Robuster feuerverzinkter Grundrahmen in qualitativ einzigartiger, **geschraubter Konstruktion in Segmentbauweise.** Sämtliche Rahmenteile sind bei Beschädigungen leicht austauschbar.

Superweiche **Tandem-Gummifederachse**, durchgehendes Achsrohr und Einzelradaufhängung, **vollkommen wartungsfrei**, komplett **feuerverzinkt. Tandemachsen** durch Segmentbauweise auch einzeln austauschbar.
Stoßdämpfer für sicheren Transport bei bester Straßenlage gegen Mehrpreis lieferbar, (Pflicht für 100 km/h Zulassung).

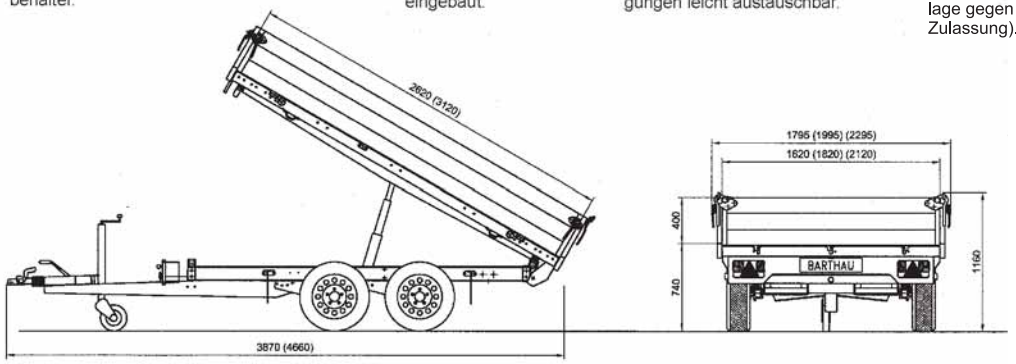

Typ DK	Typ DG	Ausführung	Bereifung/ Lochzahl	Kasteninnenmaße (mm) Länge x Breite x Höhe	Maße über alles (mm) Länge x Breite x Höhe	Gesamt-gewicht	Eigen-gewicht	Nutz-last
DK 2002	--**	Tandem	14 Zoll/5	2620 x 1620 x 400	3870 x 1795 x 1160	2000 kg	660 kg	1340 kg
DK 2002	--**	Tandem	14 Zoll/5	3120 x 1620 x 400	4660 x 1795 x 1160	2000 kg	730 kg	1270 kg
DK 2002	DG 2002	Tandem	14 Zoll/5	3120 x 1820 x 400	4660 x 1995 x 1160	2000 kg	765 kg	1235 kg*
DK 2702	--**	Tandem	15 Zoll/5	2620 x 1620 x 400	3870 x 1795 x 1160	2700 kg[1]	680 kg	2020 kg
DK 2702	--**	Tandem	15 Zoll/5	3120 x 1620 x 400	4660 x 1795 x 1160	2700 kg[1]	730 kg	1970 kg
DK 2702	DG 2702	Tandem	15 Zoll/5	3120 x 1820 x 400	4660 x 1995 x 1160	2700 kg[1]	765 kg	1935 kg*
DK 2702	DG 2702	Tandem	15 Zoll/5	3120 x 2120 x 400	4660 x 2295 x 1160	2700 kg[1]	815 kg	1885 kg*
DK 3502	--**	Tandem	185R14C/5	3120 x 1620 x 400	4660 x 1795 x 1160	3500 kg[2]	840 kg	2660 kg
DK 3502	DG 3502	Tandem	185R14C/5	3120 x 1820 x 400	4660 x 1995 x 1160	3500 kg[2]	875 kg	2625 kg*
DK 3502	DG 3502	Tandem	185R14C/5	3120 x 2120 x 400	4660 x 2295 x 1160	3500 kg[2]	920 kg	2580 kg*

* Die Nutzlast verringert sich beim Typ DG um 75 kg.
** Auffahrrampen nur lose möglich, siehe Preisliste 0.2.

Ablastung und spätere Auflastung möglich
[1] auf 2500 kg, [2] auf 3000 kg.

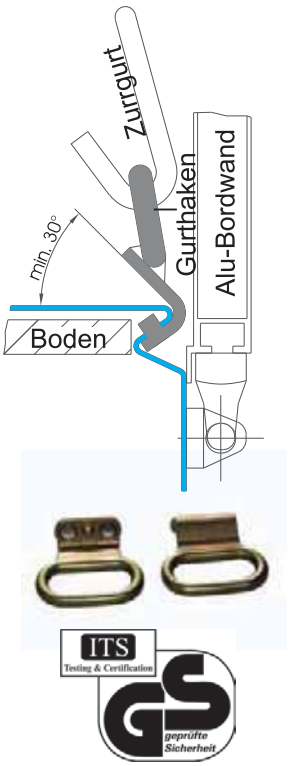

Mehr Ladefläche durch patentierte Ladungssicherung

TOPZURR® 21

Bei Typ DK/DG sind beide Längsprofile, die den Boden einfassen, als Zurrprofil ausgebildet.
Dieses Zurrprofil ist mit Bohrungen versehen und es können alle 10cm Gurthaken eingehakt werden. Die Gurthaken sind mit Magneten versehen und werden an der passenden Stelle fixiert. Mit unseren Gurthaken läßt sich die Ladung genau an der richtigen Stelle befestigen. Mit dem Schließen der Bordwand ist der Gurthaken gesichert.

Gurthaken und Zurrprofil sind GS geprüft. Die Prüfung ist in Anlehnung an die neue DIN 75410-1 erfolgt.
Typ DK/DG sind für eine Zugkraft von 800daN(kg) geprüft.
Es dürfen nur geprüfte Zurrgurte mit dem GS-Zeichen und passender Zugkraft verwendet werden.
Gemäß der nach DIN 75410-1 vorgeschriebenen Anzahl von Zurrpunkten liefern wir je nach Länge des Fahrzeuges die gleiche Stückzahl Gurthaken serienmäßig mit. Weitere Gurthaken können als Zubehör nachbestellt werden.

Länge 2620 mm	**6 Stück**
Länge 3120mm	**6 Stück**

Serienmäßige Mehrausstattung Typ DG (gegenüber Typ DK):

- **Aluminium-Auffahrrampen**, 2500 x 350 mm, über die gesamte Anhängerbreite variabel verstellbar. Durch 2500 mm Länge und niedrige Ladehöhe entsteht ein flacher Auffahrwinkel für leichtes Be- und Entladen. Die Alu-Rampen sind nur 65mm hoch mit Längsprofil aus speziell hartem Aluminiumstrangpreßprofil wie es auch im Flugzeugbau verwendet wird. Deshalb trotz niedrigerer Bauweise höhere Haltbarkeit.
- **Halterungen** für Alu-Auffahrrampen unter der Ladefläche, Alu-Rampen durch Kunststoffführungsrollen leicht einschiebbar. Transportsicherung mittels Federklemmverschluß. Durch die Federvorspannung von Klemmverschluß und Kunststoffrollen ist ein absolut geräuschfreier Transport gewährleistet.
- **Klappstützen** mit Federriegelsicherung beidseitig. Zur Entlastung des Rahmens während des Beladevorgangs.

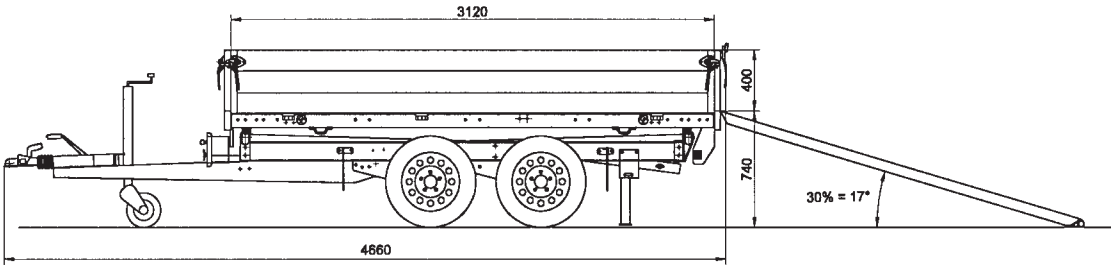

Dreiseitenkipper Typ DK/DG 2002 bis 3502

Zubehör elektrische Hydraulikpumpe: Die Stromversorgung erfolgt vom Zugfahrzeug. Das Anschlußkabel mit **25mm²** und einem 2poligen **Natostecker** wird von uns montiert. Das Zugfahrzeug muß jedoch mit einer passenden Zusatzsteckdose ausgerüstet werden. Serienmäßig gehört zur Elektropumpe eine **Fernbedienung** (gelbes Handteil) mit langem Kabel für Heben und Senken. Das Handteil wird in einer Halterung vorne am Aufbau befestigt.

Zubehör Zusatzbatterie: Die elektrische Hydraulikpumpe wird zusätzlich verstärkt mit einer Batterie, die in einer Kunststoffbox am Anhänger platziert ist. Diese Batterie wird durch das dicke Anschlusskabel während des Fahrbetriebes ständig aufgeladen. Durch die beiden Batterien (vom Anhänger und vom Zugfahrzeug) ist eine stärkere Belastung möglich.

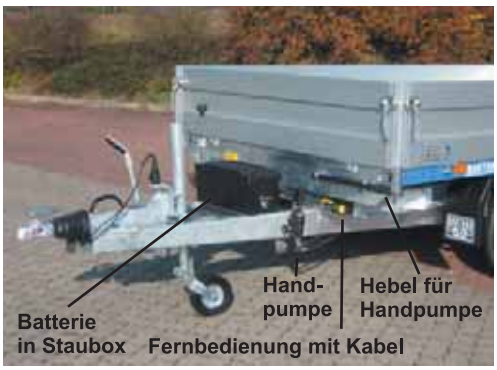

Zubehörkombination Handpumpe, Elektropumpe und Zusatzbatterie: Elektropumpe 12 oder 24 Volt zusätzlich mit Batterie in einer Kunststoffstaubox.
In die Zuleitung wird eine Handpumpe eingebaut, die bei Bedarf eingesetzt werden kann. Z.B. kein Strom mehr in der Batterie und kein Zugfahrzeug mit passender Steckdose. Es muss bei der Umschaltung von Batterie- in Handbetrieb nichts umgestellt oder beachtet werden.

Typ DK hintere Klappe serienmäßig mit Pendelbordwand und mit Zentralverriegelung der Scharniere von der Seite mittels Totpunkthebel. Mit **Zubehör:** Verschleiß- und Schutzbelag aus 1,5 mm verzinktem Stahlblech auf dem Boden.

DK 2702 mit **Zubehör:** Verschleiß- und Schutzbelag aus 4 mm Alu-Riffelblech auf den Bordwandinnenseiten. Die Bordwände sind serienmäßig 4seitig abklappbar und werkzeuglos abnehmbar, die Eckrungen sind gesteckt/ abnehmbar (Umrüstbar für Transportwechselsystem!).

Zubehör: Im Boden versenkte Anbinderinge. Die Montage kann nur außerhalb des Rahmenprofils erfolgen.

DK 3502 mit **Zubehör:** Transportwechselsystem (Container), absetzbar per Stapler oder Kran oder auf Wunsch mit Hebesystem (4 Hubwinden mit breiten Auflagen für Einsatz in unbefestigtem Gelände). Der Container muß mit Kantholz unterlegt werden. Das Hebesystem muß lose mitgeführt werden, weil für eine Staubox kein Platz ist. Beschreibung von Transportwechselsystem im Prospekt Nr. 7.

Dreiseitenkipper Typ DK/DG 2002 bis 3502

DG 2702 serienmäßig: u. a. mit Alu-Auffahrrampen unter der Ladefläche in Halterungen einschiebbar; 2 Klappstützen hinten; heckseitige **Pendelbordwand mit Zentralverriegelung. Zubehör:** Aluminium-Aufsätze, 25 mm dick, 400 mm hoch, werkzeuglos steckbar, heckseitig pendelbar, Verschleiß- und Schutzbelag aus 4 mm Alu-Riffelblech auf der Multiplex-Bodenplatte, 4 Stück im Boden versenkte Anbinderinge.

DK 2702 mit **Zubehör**: Gitteraufsätze, feuerverzinkt, 600 mm hoch, werkzeuglos steckbar, 3seitig pendelbar. Optimale Laderaumausnutzung beim Transport von leichtem Ladegut wie Grasschnitt, Laub usw.

Vielfältige Nutzungsmöglichkeiten durch sinnvolle Zusatzausstattung:

- **Aluminium-Auffahrrampen**, 2500 x 350 mm, in einer Halterung unter der Ladefläche einschiebbar, Transportsicherung durch Federklemmverschluß und Kunststoffrollen, dadurch geräuschfreier Transport (bei Typ DG Serie).
- **Klappstützen** mit Federriegelsicherung, beidseitig, zur Entlastung des Rahmens während des Beladevorgangs (bei Typ DG Serie).
- **Stoßdämpfer an den Achsen (Pflicht für 100 km/h Zulassung).**
- **Ersatzrad mit Halterung.**
- **Gurthaken mit Magneten** für die Ladungssicherung ***TopZurr® 21***, zusätzlich zu den serienmäßigen.
- **Anbinderinge**, in der Ladefläche versenkt angebracht **zusätzlich zur Ladungssicherung *TopZurr® 21***.
- **Seilwinde**, 900 kg Zugkraft, mit Abrollautomatik, stabiler Windenbock, am Brückenrahmen montiert, Zugseil 8 m mit Haken, durch die Stirnwand geführt (Stirnwand weder klappbar noch abnehmbar).
- **Elektro-Seilwinde,** 1000 kg oder 1500 kg Zugkraft, Anschluß 12 oder 24 Volt, mit Zugseil, Haken und Fernbedienungskabel, UVV-geprüft.
- **Rammschutz**, am Rahmen seitlich und hinten angebracht (beschädigungsfreie Staplerbeladung!).
- **Verschleiß- und Schutzbeläge** auf Anhängerboden aus 1,5 mm verzinktem Stahlblech oder 4 mm Alu-Riffelblech, auf Bordwandinnenseiten aus 4 mm Alu-Riffelblech oder 9 mm Multiplex-Siebdruckplatte.
- **Aluminium-Bordwandaufsätze**, 400 mm hoch, werkzeuglos steckbar, heckseitig pendelbar.
- **Laubgitteraufsätze,** 600 mm hoch, auf Bordwand steckbar, feuerverzinkt, 3seitig pendelbar.
- **Bordwände** m. versenkten Verschlüssen, anstatt Winkelhebelverschluß.
- **Hochgalerie** mit Holzeinlage 600 mm hoch, vorne oder hinten in die Eckrungen einsteckbar.
- **Dachgestelle und PVC-Planen**, Ladehöhe 1600, 1800 oder 2100 mm (siehe Prospekt Nr. 7).
- **Transportwechselsystem**-Ausrüstung (abnehmbare Containereinheiten) (siehe Prospekt Nr. 7).
- **Elektrische Hydraulikpumpe**, 12 oder 24 Volt, Stromversorgung vom Zugfahrzeug (25 mm²-Kabel erforderlich) wahlweise mit Verstärkungsbatterien.
- **Hydraulikleitung mit Kupplungsstecker für LKW-Anschluss,** wahlweise mit oder ohne serienmäßige Handpumpe.
- **Höhenverstellbare Auflaufbremse**, mit LKW-DIN-Zugöse, verstellbar von 400 bis 1100 mm Anhängehöhe, wahlweise mit Kugelkupplung wechselbar.
- **Sicherheits-Anhängekupplung AKS** (auf die Kupplungskugel wirkende Beläge unterdrücken Pendelbewegungen während der Fahrt). Für Anhänger bis 3000 kg Gesamtgewicht.
- **Diebstahlsicherungen, Zurrgurte**, mit Ratsche, diverse Längen.